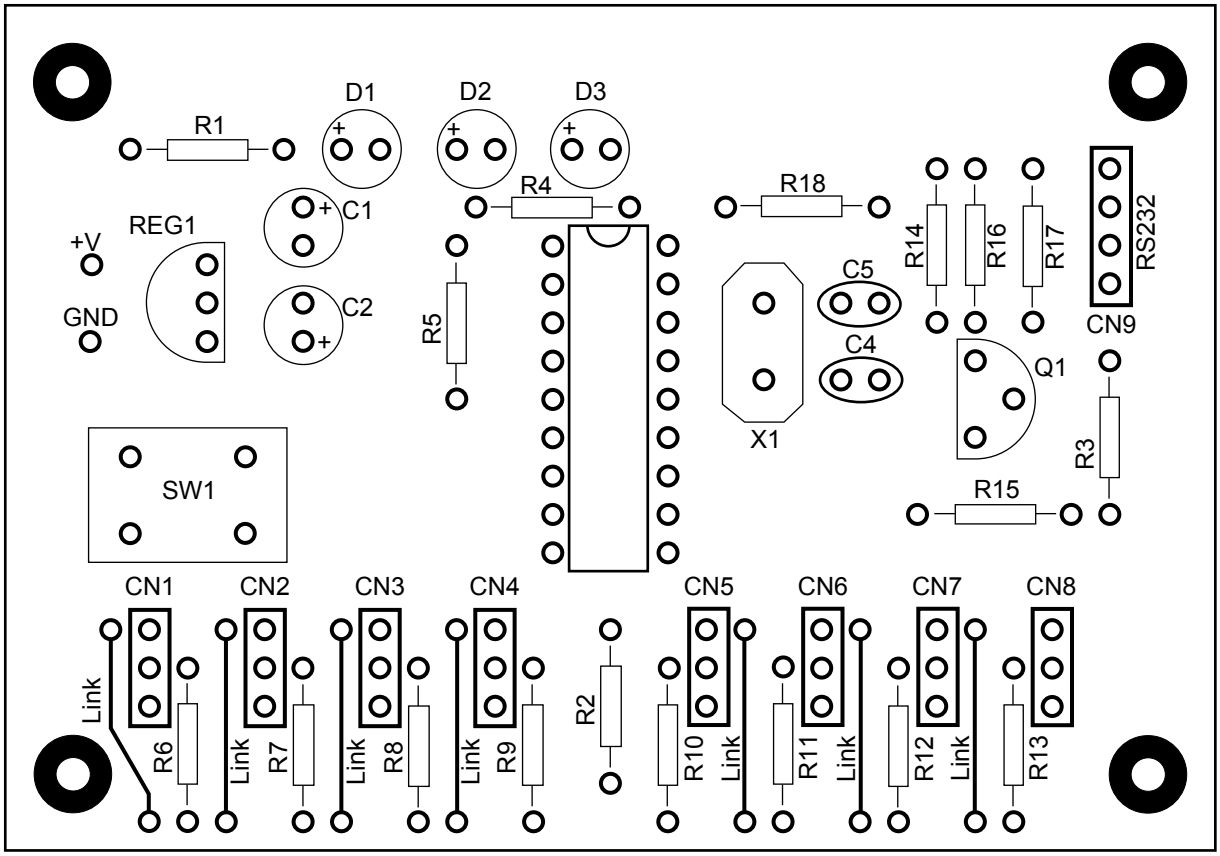
D1
D2
D3
R1
R4
R18
C1
C2
C5
C4
REG1
+V
GND
R5
R14
R16
R17
RS232
CN9
Q1
X1
R3
R15
SW1
CN1
CN2
CN3
CN4
CN5
CN6
CN7
CN8
Link
R6
R7
R8
R9
R2
R10
R11
R12
R13

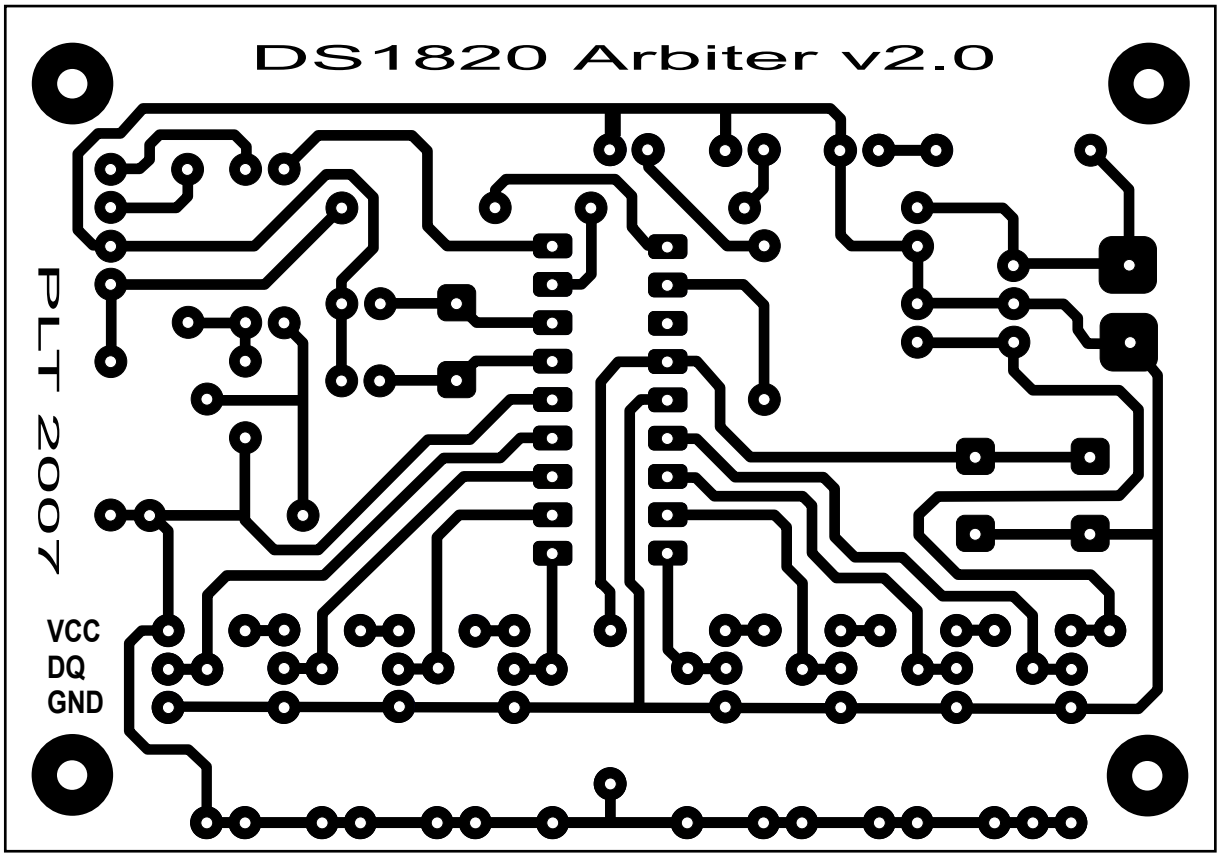
DS1820 Arbiter v2.0
PLT 2007
VCC
DQ
GND